약액용 에어 오퍼레이트 밸브

AMDZ$^{1}_{2}{}^{}_{3}$·AMD0$^{1}_{2}{}^{}_{3}$ Series

●접속 튜브 사이즈: φ3, φ6, φ6.35, 1/8″, 1/4″, (Rc1/8)

RoHS CAD

사양

항목		AMDZ※-※-2	AMDZ※-※-4	AMD0※-※-4
사용 유체		약액·순수·N_2 가스·공기(주3)		
유체 온도	℃	5~80		
내압력	MPa	1.0		
사용 압력(A→B)	MPa	0~0.5	0~0.3	0~0.5
사용 압력(B→A)	MPa	0~0.3		
밸브 시트 누설	cm^3/min	0(단, 수압에서)		
배압	MPa	0~0.3	0~0.1	0~0.3
주위 온도	℃	0~60		
빈도		30회/분 이하		
취부 자세		자유		
접속 방식		Rc1/8 ODφ3 튜브 접속 OD1/8″ 튜브 접속	ODφ6 튜브 접속 OD1/4″ 튜브 접속	Rc1/8 ODφ6 튜브 접속 OD1/4″ 튜브 접속
오리피스 지름		φ2	φ3.5	φ4
Cv값		0.08(주1)(주2)	0.25	0.32(주2)
조작부	조작 압력 MPa	NC·NO 0.3~0.5, 복동 0.2~0.3	NC·NO 0.35~0.5, 복동 0.2~0.3	NC·NO 0.3~0.5, 복동 0.2~0.3
	조작 포트	M5		
질량	kg	0.06	0.06	0.11

주1: PFA 보디의 접속 Rc1/8 타입은 Cv값 = 0.12입니다.
주2: SUS 보디 타입의 Cv값은 PFA 보디의 접속 Rc1/8의 Cv값의 80% 정도입니다.
주3: 산성 유체에는 사용할 수 없습니다. 산성 유체에 사용할 경우에는 2page, 48page를 참조해 주십시오.
제품 구성 재료와 사용 유체, 주위 환경과의 적합성을 확인한 후 사용해 주십시오.(적합성 체크 리스트 권두 17page를 참조해 주십시오.)
주4: 유량 특성에 대해서는 119page를 참조해 주십시오.

내부 구조 및 부품 리스트

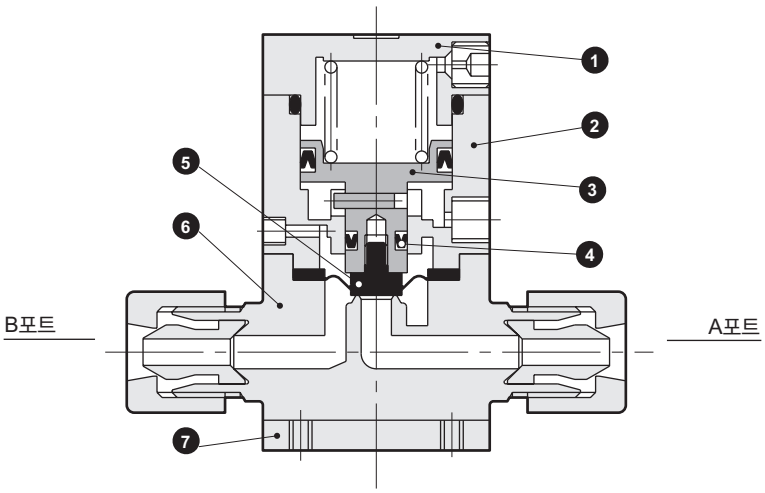

품번	부품 명칭	재질(보디 재질별) 표준	D
1	커버	PPS	
2	실린더	PPS	
3	피스톤 로드	SUS303	
4	Y 패킹	NBR	
5	다이어프램	PTFE	
6	보디	PFA, PTFE	SUS316
7	취부판	SUS304	—

형번에 따라서는 재질, 구조가 다른 경우가 있습니다. 자세한 내용은 문의해 주십시오.

⚠ 사용하기 전에 반드시 권두 9page~18page의 사용상의 주의사항을 읽어 주십시오.

형번 표시 방법

●AMDZ 시리즈

AMDZ 1 - 6 - 2 - 1 D

- 기종 형번
- Ⓐ 작동 방식
- Ⓑ 접속 방식
- Ⓒ 오리피스 지름의 지시
- Ⓓ 옵션
- Ⓔ 보디 재질

Ⓑ 접속 방식										
6	3US	6BUS	3UP	6BUP	3UF	3UR	6BUR	6UR	8BUR
Rc1/8	슈퍼 타입 필러 피팅 일체형		슈퍼 300 타입 필러 피팅 P 시리즈 일체형		F-LOCK 20 시리즈 피팅 일체형	F-LOCK 60 시리즈 피팅 일체형			
	φ3 × φ2 튜브 접속	1/8″ × 0.086″ 튜브 접속	φ3 × φ2 튜브 접속	1/8″ × 0.086″ 튜브 접속	φ3 × φ2 튜브 접속	φ3 × φ2 튜브 접속	1/8″ × 1/16″ 튜브 접속	φ6 × φ4 튜브 접속	1/4″ × 5/32″ 튜브 접속

기호	내용	6	3US	6BUS	3UP	6BUP	3UF	3UR	6BUR	6UR	8BUR
Ⓐ 작동 방식											
1	NC(노멀 클로즈)형	●	●	●	●	●	●	●	●	●	●
2	NO(노멀 오픈)형	●	●	●	●	●	●	●	●	●	●
3	복동	●	●	●	●	●	●	●	●	●	●
Ⓒ 오리피스 지름											
2	우측 내용을 참조해 주십시오.	φ2						φ1.6			
4	우측 내용을 참조해 주십시오.									φ3.5	
Ⓓ 옵션											
기호 없음	ON·OFF 한정	●	●	●	●	●	●	●	●	●	●
1	유량 조정 부착(NC 타입 한정)	●	●	●	●	●	●	●	●	●	●
Ⓔ 보디 재질											
기호 없음	PFA 성형 보디 또는 PTFE 절삭 보디	PFA	PFA		PFA		PTFE	PTFE		PFA	
D	스테인리스 보디	●									

※PTFE 절삭품은 주문 제작입니다.

●AMD0 시리즈

AMD0 1 - 8BUW - 4 - 1 D

- 기종 형번
- Ⓐ 작동 방식
- Ⓑ 접속 방식
- Ⓒ 오리피스 지름의 지시
- Ⓓ 옵션
- Ⓔ 보디 재질

Ⓑ 접속 방식												
6	6US	8BUS	6UP	8BUP	6UF	8BUF	6UR	8BUR	6UK	8BUK	8BUW
Rc1/8	슈퍼 타입 필러 피팅 일체형		슈퍼 300 타입 필러 피팅 P 시리즈 일체형		F-LOCK 20 시리즈 피팅 일체형		F-LOCK 60 시리즈 피팅 일체형		파이널 로크 피팅 일체형		플레어 테크 피팅 일체형
	φ6 × φ4 튜브 접속	1/4″ × 5/32″ 튜브 접속	φ6 × φ4 튜브 접속	1/4″ × 5/32″ 튜브 접속	φ6 × φ4 튜브 접속	φ6.35 × φ4.3 튜브 접속	φ6 × φ4 튜브 접속	1/4″ × 5/32″ 튜브 접속	φ6 × φ4 튜브 접속	1/4″ × 5/32″ 튜브 접속	1/4″ × 5/32″ 튜브 접속

기호	내용	6	6US	8BUS	6UP	8BUP	6UF	8BUF	6UR	8BUR	6UK	8BUK	8BUW
Ⓐ 작동 방식													
1	NC(노멀 클로즈)	●	●	●	●	●	●	●	●	●	●	●	●
2	NO(노멀 오픈)	●	●	●	●	●	●	●	●	●	●	●	●
3	복동	●	●	●	●	●	●	●	●	●	●	●	●
Ⓒ 오리피스 지름													
4	우측 내용을 참조해 주십시오.	φ4							φ3.5		φ4		φ3
Ⓓ 옵션													
기호 없음	ON·OFF 한정	●	●	●	●	●	●	●	●	●	●	●	●
1	유량 조정 부착	●	●	●	●	●	●	●	●	●	●	●	●
Ⓔ 보디 재질													
기호 없음	PFA 성형 보디 또는 PTFE 절삭 보디	PFA	PFA		PFA		PFA		PFA		PFA		PTFE
D	스테인리스 보디	●											

※PTFE 절삭품은 주문 제작입니다.

⚠ 형번 선정 시 주의사항

주1: 산성 유체에 사용 가능한 액추에이터가 전부 수지제인 타입을 선정할 경우에는 2page, 48page를 참조해 주십시오.
주2: 발포 저감, 액체 차단 성능을 개선하기 위해 액추에이터 저접동 타입(다이어프램식)에도 대응합니다. 별도로 문의해 주십시오.

외형 치수도

●Rc 나사 타입

· AMDZ※-6-2

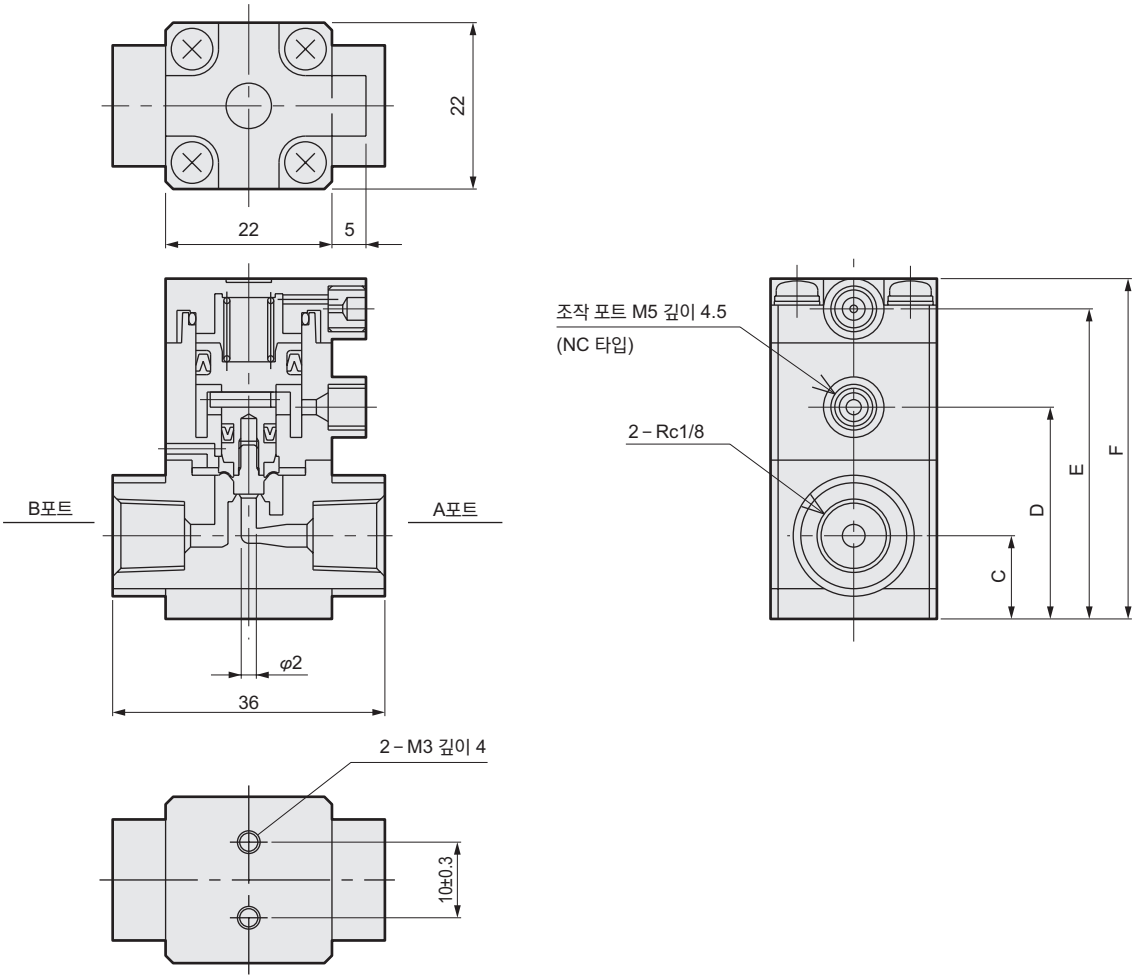

●피팅 일체형

· AMDZ※- ※1 -2

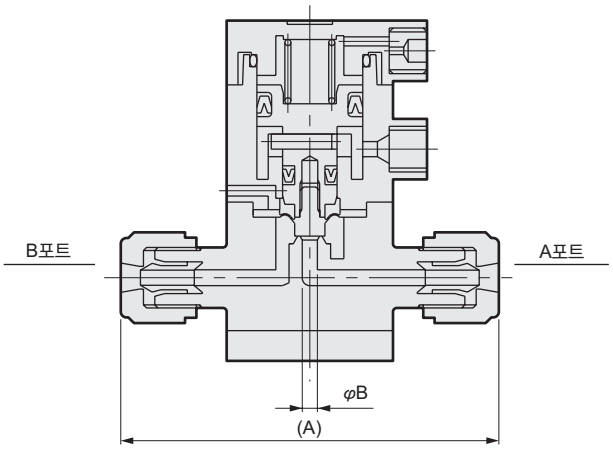

●유량 조정 부착

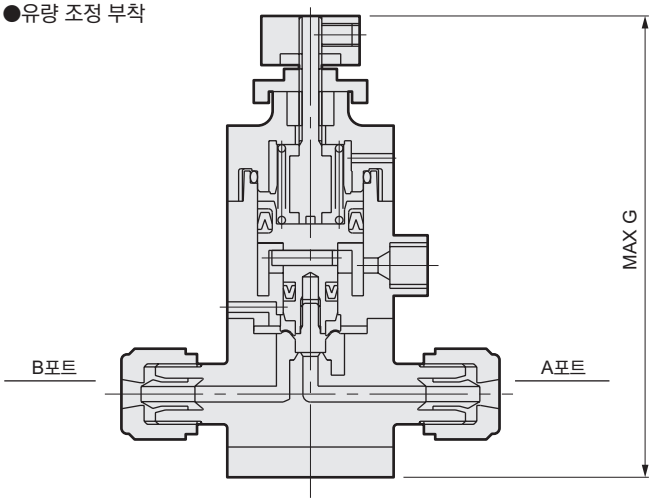

치수 ※1 (접속 형번)	A	B	C	D	E	F	MAX G
6	－	2	11	28	41	45	63
3US, 3UP	50	2	11	28	41	45	63
6BUS, 6BUP	50	2	11	28	41	45	63
3UF	40	2	11	28	41	45	63
3UR	57	1.6	11	28	41	45	63
6BUR	57	1.6	11	28	41	45	63
6UR	82	3.5	12	31	44	48	66
8BUR	84	3.5	12	31	44	48	66

외형 치수도

●Rc 나사 타입

· AMD0※-6-4

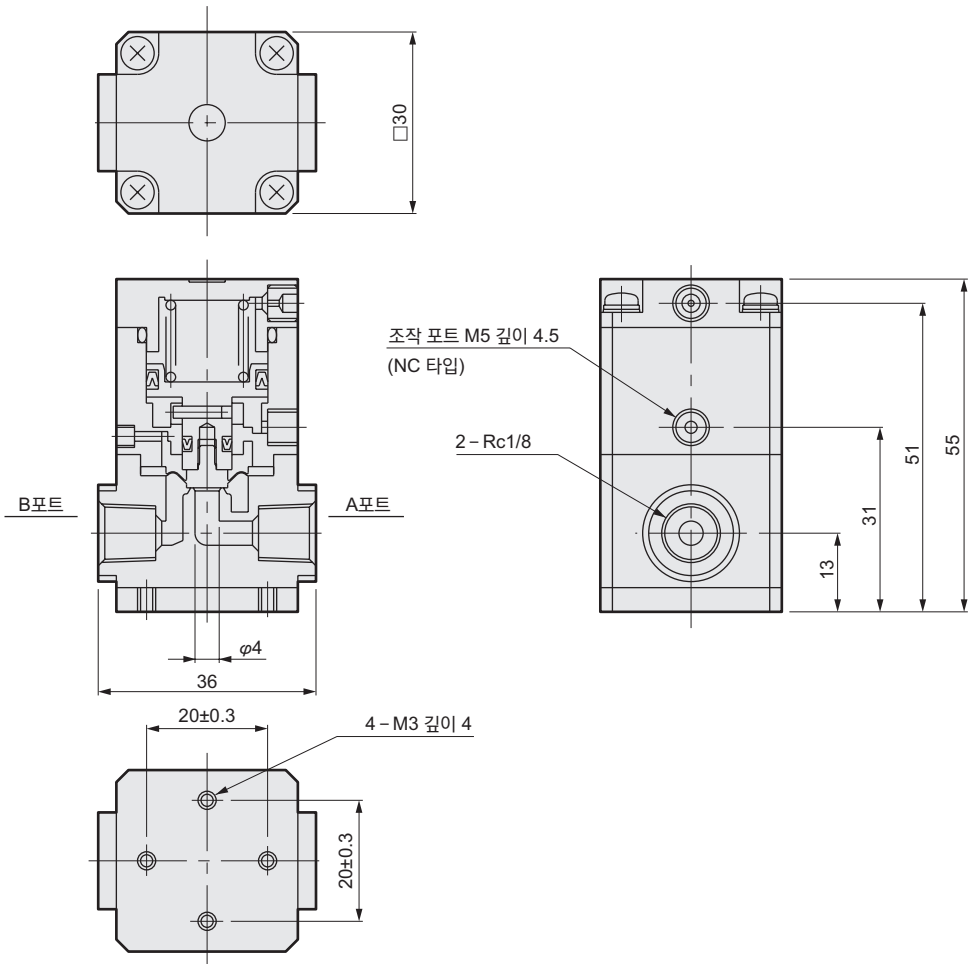

●피팅 일체형

· AMD0※- ※1 -4

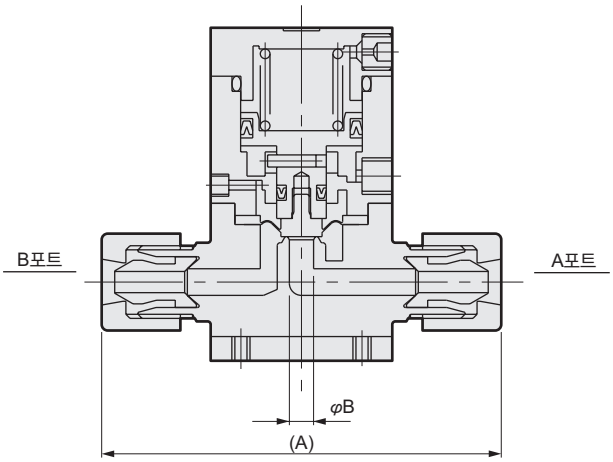

●유량 조정 부착

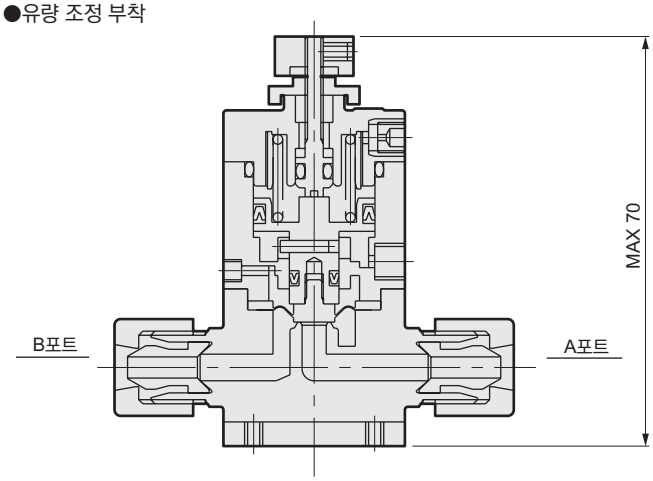

치수 ※1 (접속 형번)	A	B
6US	66	4
8BUS	66	4
6UP	68	4
8BUP	68	4

치수 ※1 (접속 형번)	A	B
6UF	64	4
8BUF	64	4
6UR	90	3.5
8BUR	92	3.5
6UK	71	4
8BUK	71	4
8BUW	86	3